VERSTELLHINWEISE - VX BÄNDER

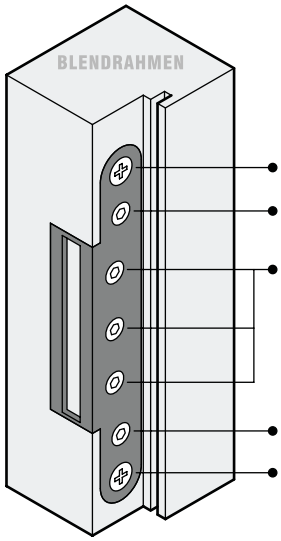

Die Verstellschrauben im Aufnahmeelement

- Befestigungsschraube
- Seitenverstellung
- Höhenverstellung und Andruckverstellung (Klemmschrauben)
- Seitenverstellung
- Befestigungsschraube

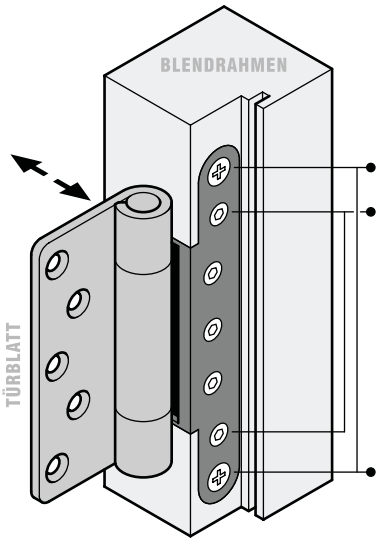

Die Seitenverstellung +/- 3 mm

1. Befestigungsschraube leicht lösen.
2. Seitenverstellungs-schrauben gleichmäßig oben und unten in die gewünschte Richtung drehen. Spannungen auf der Achse vermeiden!
3. Befestigungsschrauben fest anziehen.

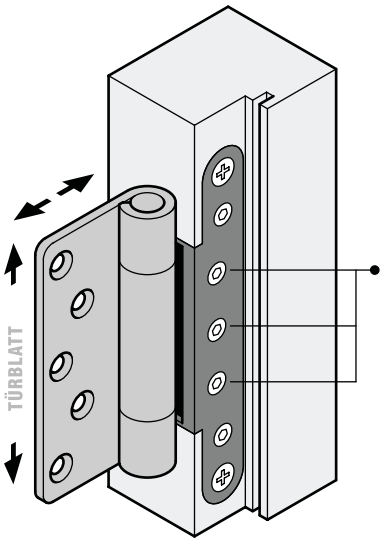

Die Höhenverstellung und Andruckverstellung +/- 3 mm

1. Tür öffnen und mit Keilen sicher feststellen
2. Klemmschrauben leicht lösen und Tür in die passende Position bringen
3. Klemmschrauben fest anziehen, die Keile entfernen

© SIMONSWERK GMbH Aufnahmeelemente VARIANT® VX